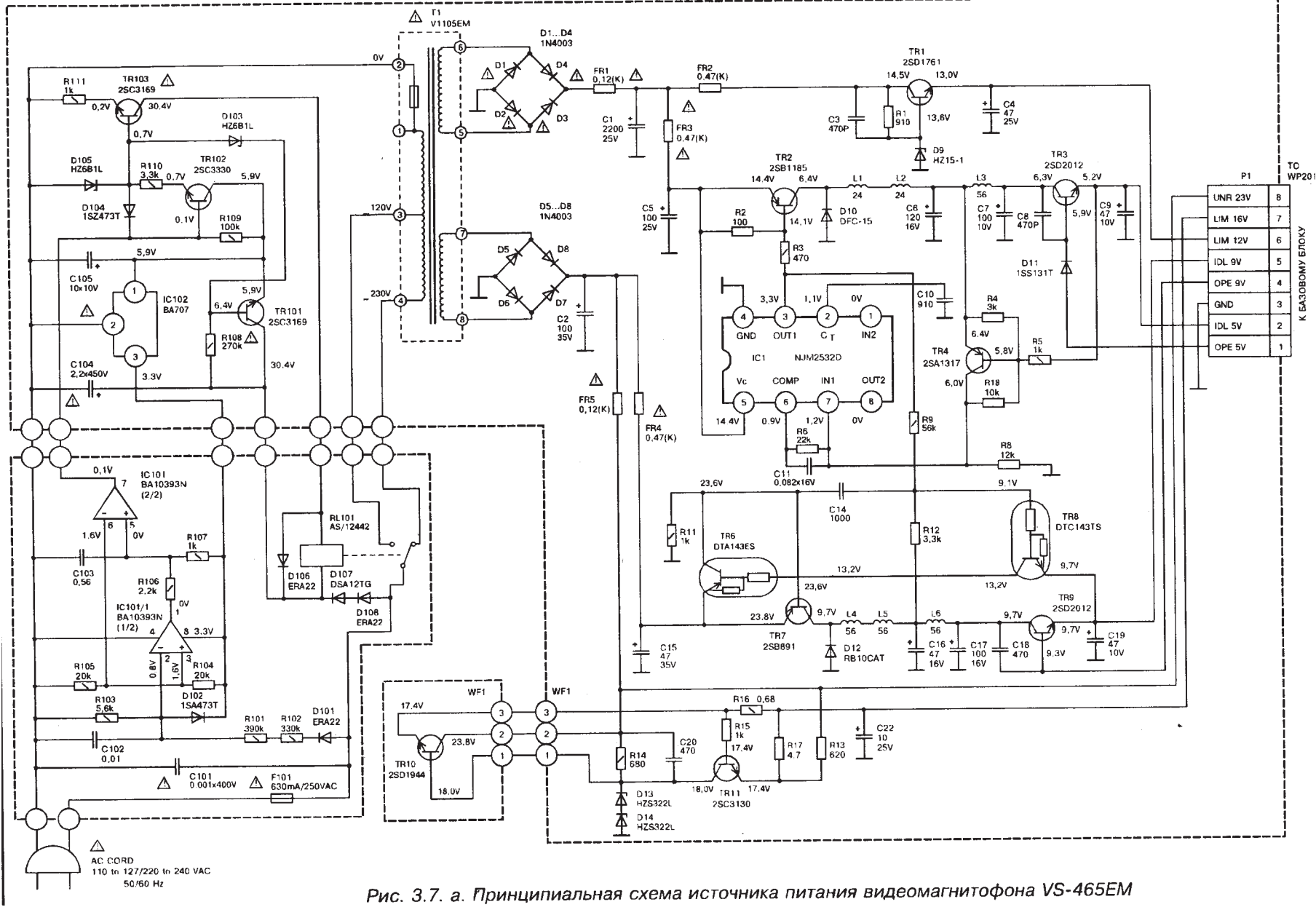

Рис. 3.7. а. Принципиальная схема источника питания видеомагнитофона VS-465EM